HA VH HI TE 3000 AVR (600 060)

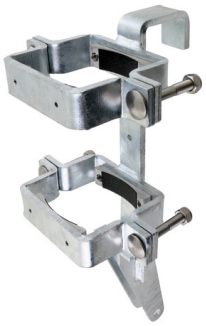

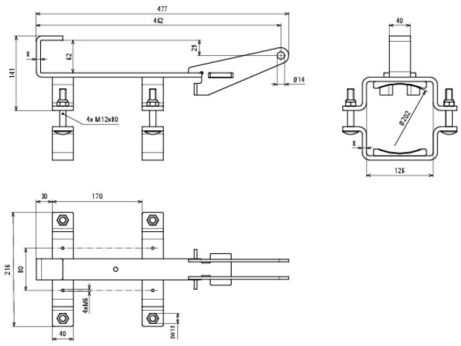

Ilustracje nie są wiążące

Typ Nr kat.	HA VH HI TE 3000 AVR 600 060
Typy	TE 3000 AVR (do modelu 2021)
Materiał	St/tZn
Waga	5,54 kg
Numer taryfy celnej (Nomenklatura scalona EU)	73269098
GTIN (EAN)	4013364443440
Jed. Op.	1 szt.

W związku z ciągłym rozwojem technicznym zastrzegamy sobie prawo wprowadzenia zmian parametrów technicznych, konfiguracji i technologii, wymiarów, wagi i materiałów. Przedstawione ilustracje nie są wiążące.