HA VH WA BH55 BH65 BH55RW (600 035)

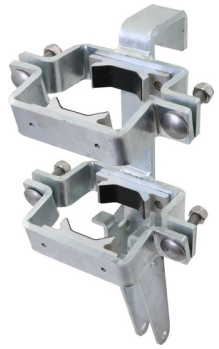

Ilustracje nie są wiążące

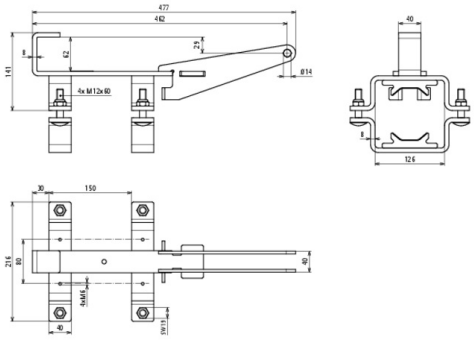

Typ Nr kat.	HA VH WA BH55 BH65 BH55RW 600 035
Typy	BH 55, BH 65, BH 55 rw, EH 50, K 2500 H
Materiał	St/tZn
Waga	5,78 kg
Numer taryfy celnej (Nomenklatura scalona EU)	73269098
GTIN (EAN)	4013364460003
Jed. Op.	1 szt.

W związku z ciągłym rozwojem technicznym zastrzegamy sobie prawo wprowadzenia zmian parametrów technicznych, konfiguracji i technologii, wymiarów, wagi i materiałów. Przedstawione ilustracje nie są wiążące.