0297-00

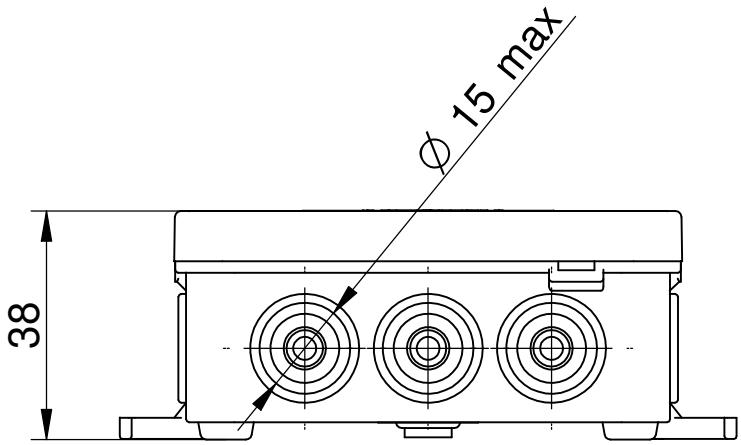
Ø 15 max
38

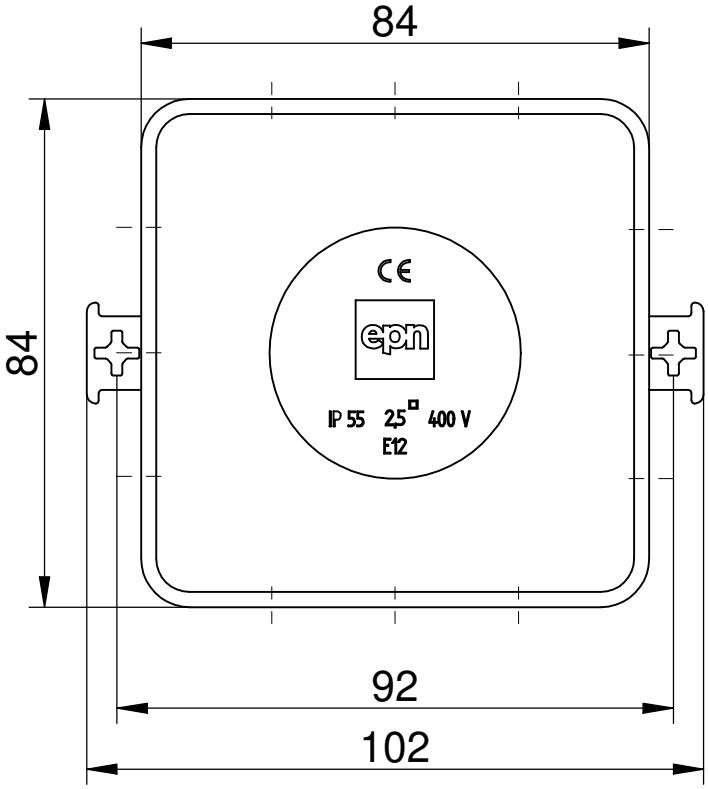
84
84
CE
epn
IP 55 2,5□ 400 V
E12
92
102

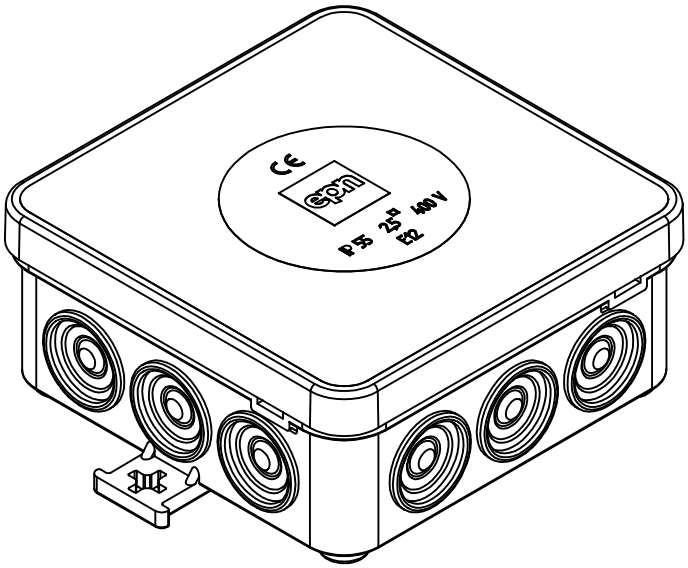
CE
epn
IP 55 2,5□ 400 V
E12